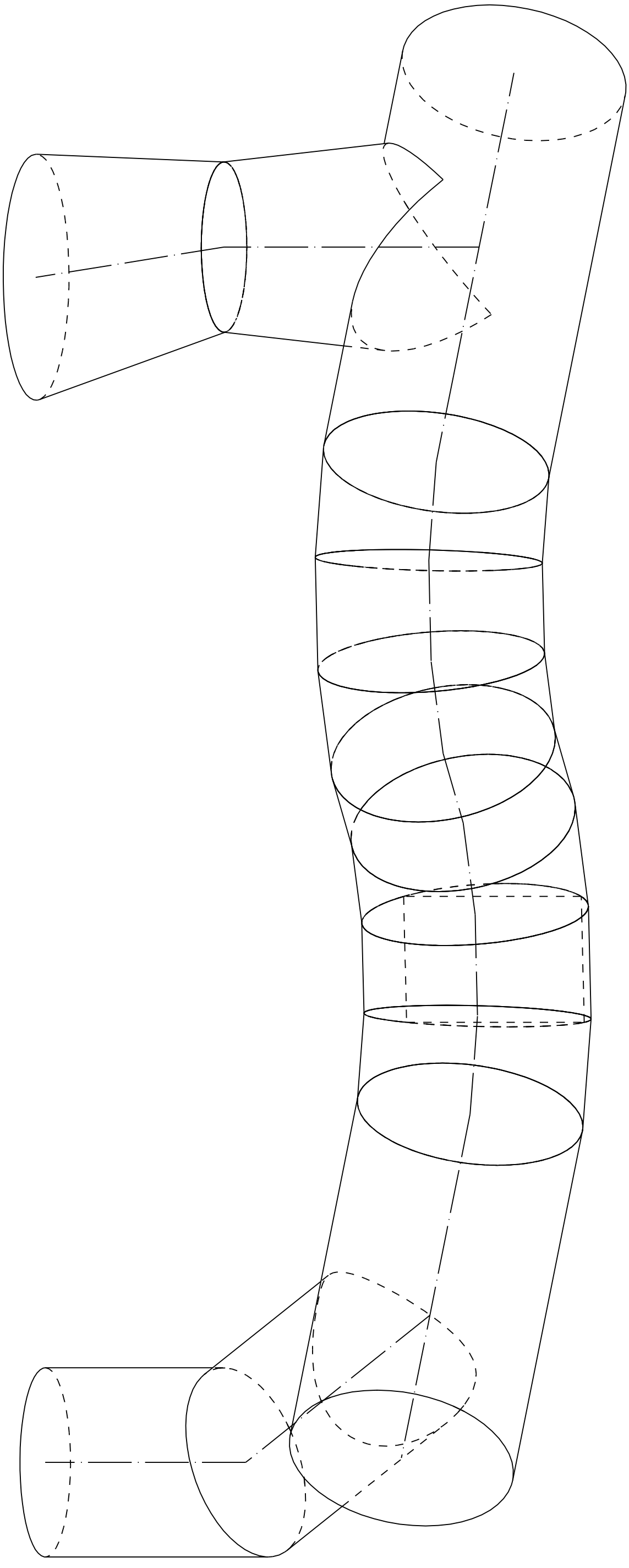

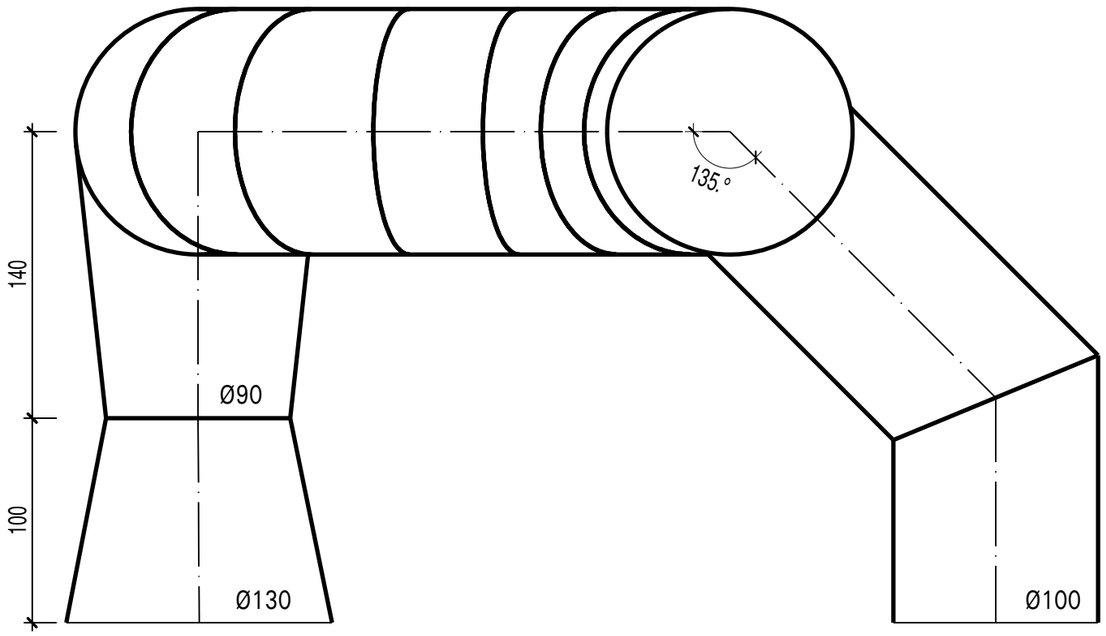
140
100
Ø90
Ø130
135,°
Ø100

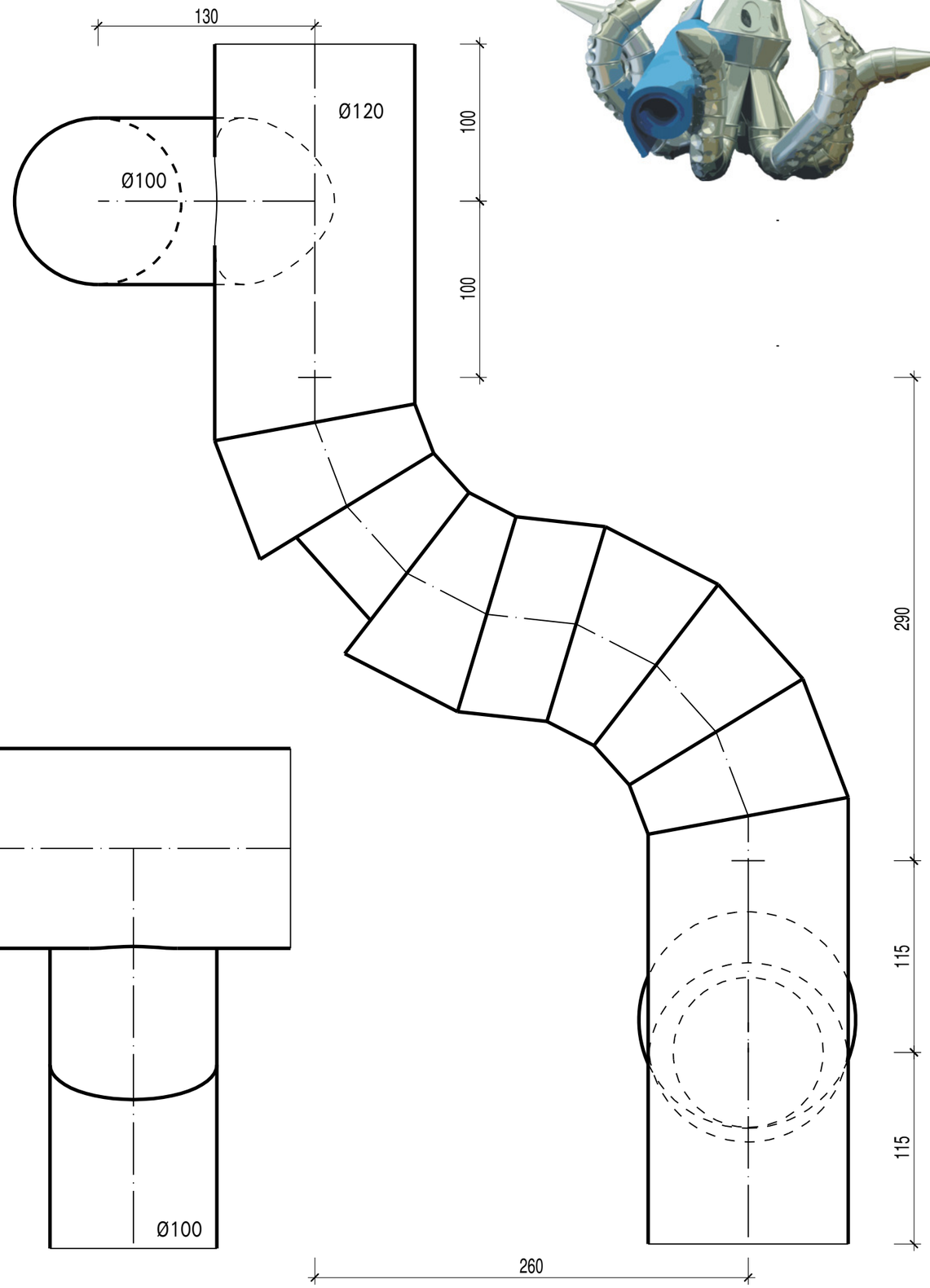
130
Ø120
Ø100
100
100
290
115
115
260

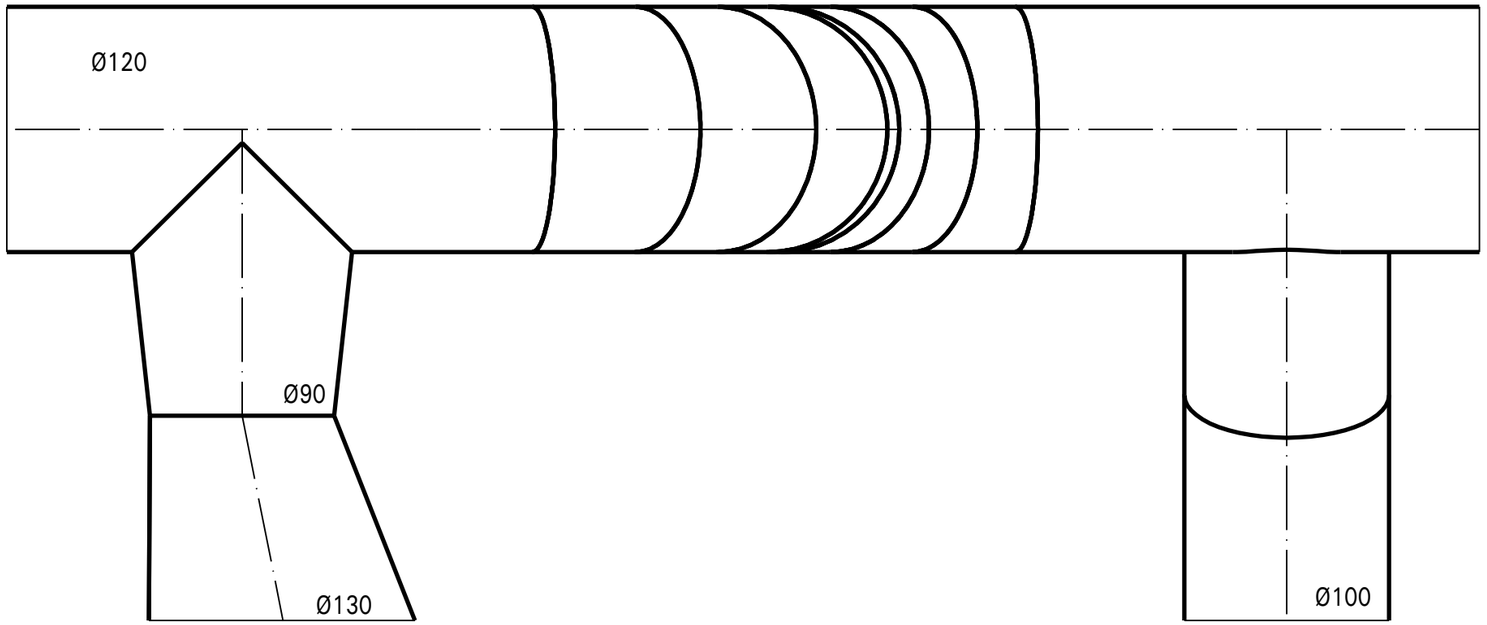
Ø120
Ø90
Ø130
Ø100